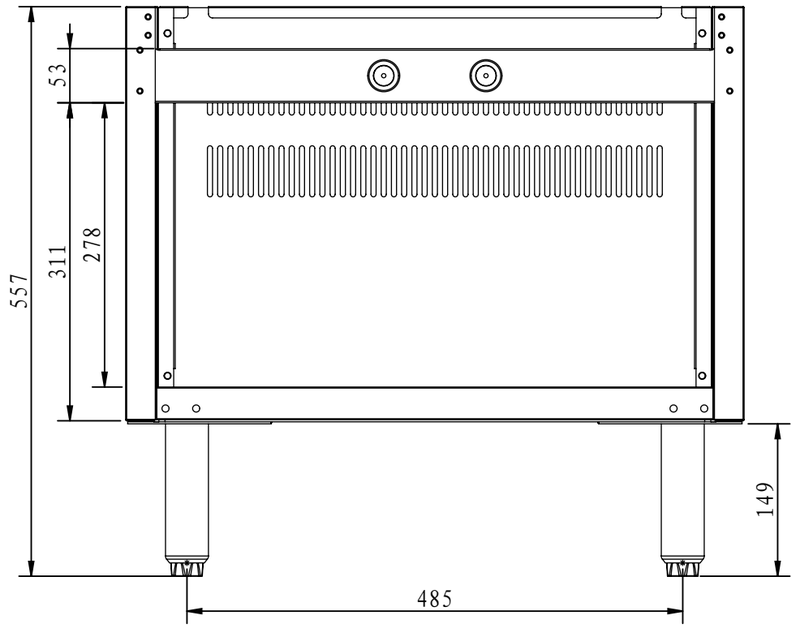

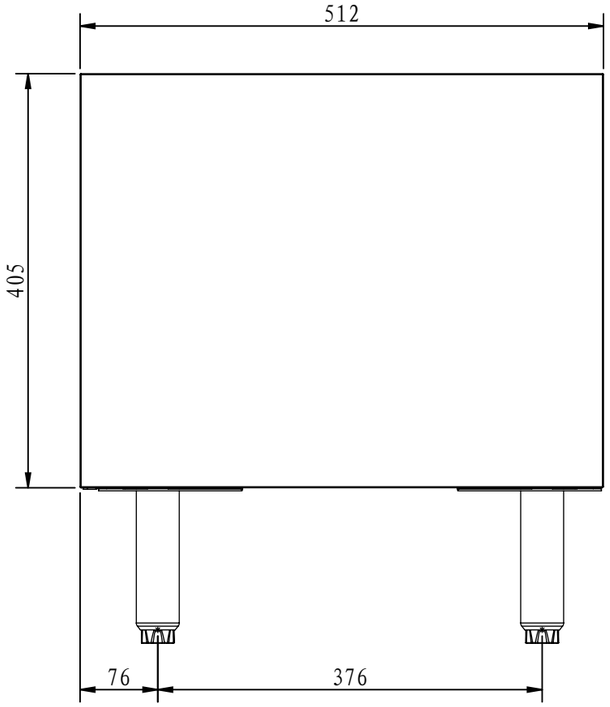

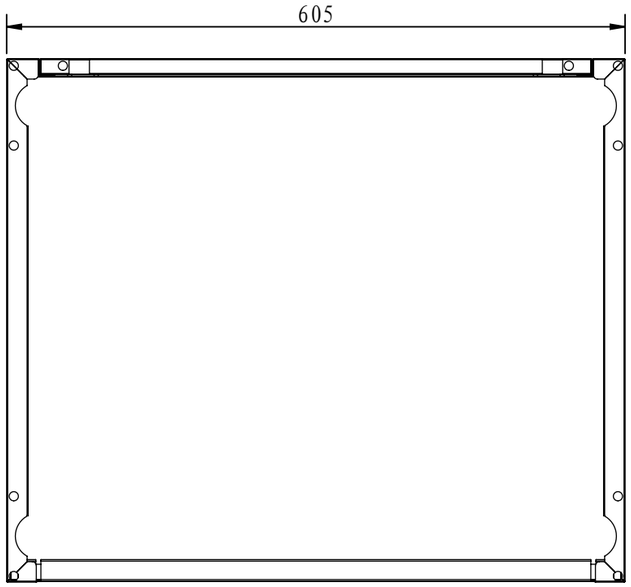

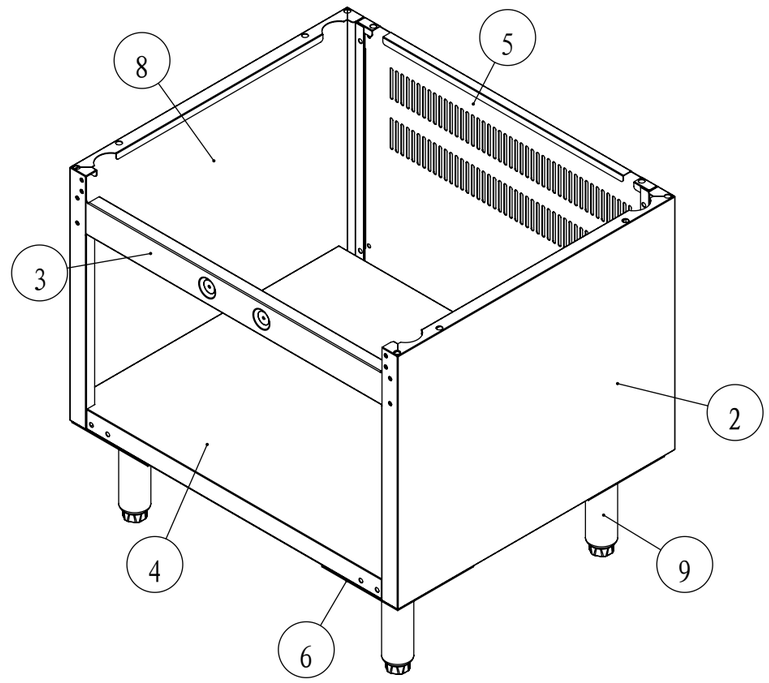

9	RGR36		4	
8	6G-600-01		1	
7	6G-600-07		2	
6	6G-600-05		4	
5	6G-600-06		1	
4	6G-600-03		1	
3	6G-600-04		1	
2	6G-600-02		1	
1	9N-GT800-10-05		2	